Мембранный разделитель с фланцевым присоединением С внутренней мембраной, резьбовая конструкция Модель 990.16, исполнение для высокого давления

WIKA типовой лист DS 99.08

Другие сертификаты приведены на стр. 6

Применение

- Агрессивные, загрязненные или горячие среды
- Химическая и нефтехимическая промышленность
- Нефтегазовая промышленность
- Процессы под высоким давлением

Особенности

- Возможность работы с высоким давлением до PN 400 / класс 2500
- Фланец с внутренней приварной мембраной
- Миниатюрные технологические присоединения
- Опционально имеются присоединения с монтажом заподлицо

Мембранный разделитель с фланцевым присоединением, модель 990.16

Описание

Мембранные разделители используются для защиты приборов для измерения давления, работающих со сложными измеряемыми средами. В системах мембранных разделителей мембрана выполняет роль разделителя между прибором и измеряемой средой. Давление передается к измерительному прибору через заполняющую жидкость, находящуюся внутри системы мембранного разделителя.

Для использования в применениях, предъявляющих высокие требования, имеется широкий выбор конструкций, материалов и заполняющих жидкостей.

Более подробная техническая информация о мембранных разделителях и системам мембранных разделителей приведена в документе IN 00.06 “Применение, принцип действия, конструкции”.

С мембранным разделителем модели 990.16 можно работать при высоких значениях номинального давления до PN 400 / класс 2500. Благодаря конструкции с внутренней мембраной имеется возможность выполнить измерениям с высокой точностью даже с фланцевым присоединением малого размера. Использование опционального монтируемого заподлицо присоединения позволяет, если нужно, очистить и промыть фланец со стороны технологического процесса.

Мембранный разделитель можно непосредственно установить на измерительном приборе, для высокотемпературных применений установка осуществляется через охлаждающий элемент или гибкий капилляр.

WIKA предлагает широкий выбор различных решений по выбору материалов, когда верхняя часть мембранного разделителя и части, контактирующие с измеряемой средой, изготавливаются либо из одинакового, либо из разных материалов. Как вариант части, контактирующие с измеряемой средой, могут поставляться с покрытием.

Типовые листы на похожие изделия:
Мембранный разделитель с фланцевым присоединением; с внутренней мембраной, резьбовая конструкция; модель 990,12; см. типовой лист DS 99.31
Мембранный разделитель с резьбовым соединением; модель 990,40; см. типовой лист DS 99.06

Part of your business

Технические характеристики

Модель 990.16	Стандартно	Опционально
Класс чистоты частей, контактирующих с измеряемой средой	Без масла и жира в соответствии с ASTM G93-03, уровень F, стандарт WIKA (< 1000 мг/м^2)	Без масла и жира в соответствии с ASTM G93-03 уровень D и ISO 15001 (< 220 мг/м^2)
Сертификат происхождения частей, контактирующих с измеряемой средой	Международный	■ ЕС ■ Швейцария ■ США
Уплотнение	■ FPM, макс. 200 °C [392 °F] ■ ПТФЭ, макс. 260 °C [500 °F]	Металлическое пружинное стопорное кольцо C, макс. 400 °C [752 °F]
Устанавливаемое заподлицо присоединение	-	■ Одинарное устанавливаемое заподлицо присоединение (G ¼, G ⅛, ¼ NPT, ⅛ NPT) ■ Двойное, устанавливаемое заподлицо присоединение (G ¼, G ⅛, ¼ NPT, ⅛ NPT) ■ Запорные винты
Присоединение к измерительному прибору	Осевой переходник	Осевой резьбовой переходник G ½, G ¼, ½ NPT или ¼ NPT (внутренняя резьба)
Тип монтажа	Прямой монтаж	■ Капилляр ■ Охлаждающий элемент
Детали держателя	Нержавеющая сталь	-
Конструкция по NACE	-	■ MR 0175 ■ MR 0103
Работа с вакуумом (см. IN 00,25)	Базовая функция	■ Премиальная функция ■ Расширенная функция
Мембранный разделитель для монтажа в зоне 0	-	С пламегасителем и сертификатом PTB
Монтажный кронштейн прибора (только для опции с капилляром)	-	■ Форма H в соответствии с DIN 16281, 100 мм, алюминий, черный цвет ■ Форма H в соответствии с DIN 16281, 100 мм, нержавеющая сталь ■ Кронштейн для монтажа на трубе, для трубопроводов Ø 20 ... 80 мм, углеродистая сталь (см. типовой лист AC 09.07)

Пример: мембранный разделитель модели 990.16 с установленным манометром

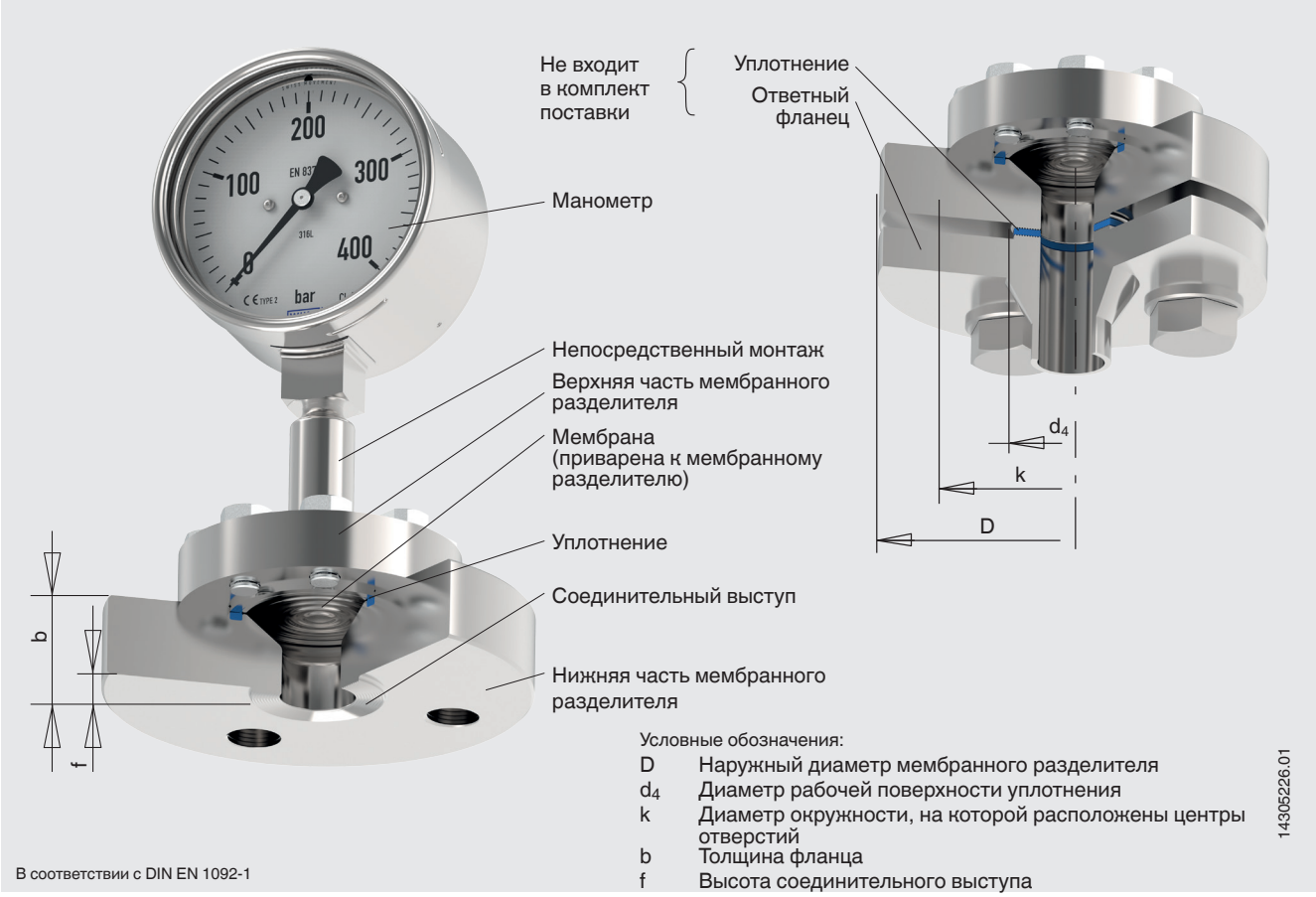

Условные обозначения:

D	Наружный диаметр мембранного разделителя
d_4	Диаметр рабочей поверхности уплотнения
k	Диаметр окружности, на которой расположены центры отверстий
b	Толщина фланца
f	Высота соединительного выступа

В соответствии с DIN EN 1092-1

Технологическое присоединение, фланец

Стандарт	Номинальная ширина	Рабочая поверхность уплотнения	
		Стандартно	Опционально
В соответствии с DIN EN 1092-1	DN 15	Форма B1	Форма B2
	DN 20		
	DN 25		
	DN 40		
В соответствии с ASME B16.5	½"	RF 125 ... 250 AA	С соединительным выступом (RFSF) Плоская поверхность Фланец с пазом под кольцевое уплотнение, форма RJF
	¾"		
	1"		
	1 ½"		

Другие фланцы и опции по запросу
После проверки технической возможности номинальное давление может составлять до PN 600

Возможные комбинации материалов

Верхняя часть мембранного разделителя	Нижняя часть мембранного разделителя и мембрана (контактирует с измеряемой средой)	Максимально допустимая температура технологического процесса [1] в °C [°F]
Нержавеющая сталь 1.4404 [316L]	Нержавеющая сталь 1.4404 [316L]	400 [752]
	Нержавеющая сталь 1.4539 [904L]	
	Нержавеющая сталь 1.4541 [321]	
	Нержавеющая сталь 1.4571 [316Ti]	
	Покрытие ECTFE (этиленовый хлортрифторэтиленполимер)	150 [302]
	Покрытие PFA (перфторалкоксил), FDA	260 [500]
	Покрытие PFA (перфторалкоксил), антистатическое	
	Покрытие золотом	400 [752]
	Покрытие Wikaramic®	
	Сплав Хастеллой C22 [2.4602]	260 [500]
	Сплав Хастеллой C276 [2.4819]	400 [752]
	Инконель 600 [2.4816]	
	Инконель 625 [2.4856]	
	Инколлой 825 [2.4858]	
	Монель 400 [2.4360]	
	Никель 200 [2.4060, 2.4066]	260 [500]
	Титан класс 2 [3.7035]	150 [302]
	Титан класс 7 [3.7235]	
	Тантал	300 [572]
Нержавеющая сталь 1.4435 [316L]	Нержавеющая сталь 1.4435 [316L]	400 [752]
Нержавеющая сталь 1.4539 [904L]	Нержавеющая сталь 1.4539 [904L]	
Нержавеющая сталь 1.4541 [321]	Нержавеющая сталь 1.4541 [321]	
Нержавеющая сталь 1.4571 [316Ti]	Нержавеющая сталь 1.4571 [316Ti]	
Сталь Duplex 2205 [1.4462]	Сталь Duplex 2205 [1.4462]	300 [572]
Сталь SuperDuplex 2507 [1.4410]	Сталь SuperDuplex 2507 [1.4410]	
Сплав Хастеллой C22 [2.4602]	Сплав Хастеллой C22 [2.4602]	400 [752]
Сплав Хастеллой C276 [2.4819]	Сплав Хастеллой C276 [2.4819]	
Инконель 600 [2.4816]	Инконель 600 [2.4816]	
Инконель 625 [2.4856]	Инконель 625 [2.4856]	
Инколлой 825 [2.4558]	Инколлой 825 [2.4858]	
Монель 400 [2.4360]	Монель 400 [2.4360]	
Никель 200 [2.4060, 2.4066]	Никель 200 [2.4060, 2.4066]	
Титан 3.7035	Титан класс 2 [3.7035]	
Титан 3.7235	Титан класс 7 [3.7235]	

1) Максимально допустимая температура технологического процесса ограничена методом присоединения и типом заполняющей жидкости.

Другие комбинации материалов для технологических процессов с особыми значениями температуры по запросу

Размеры, мм [дюймы]

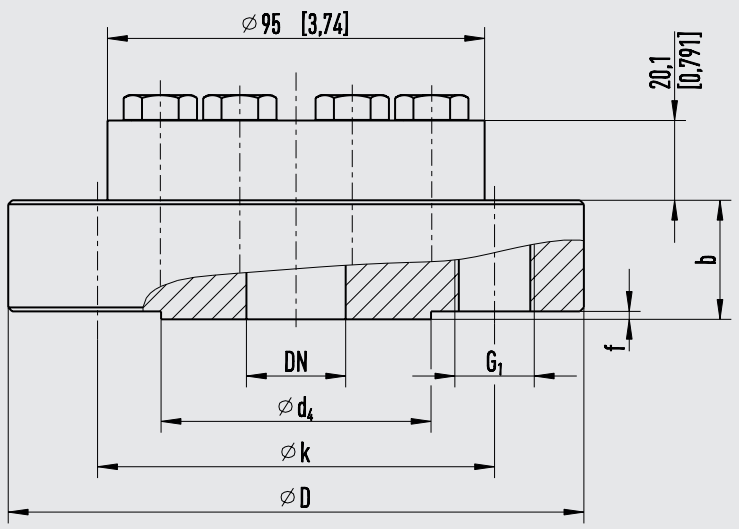

1036890.01

Условные обозначения:

Mb	Эффективный диаметр мембраны
D	Наружный диаметр мембранного разделителя
b	Толщина фланца
d_4	Диаметр рабочей поверхности уплотнения
f	Высота соединительного выступа
k	Диаметр окружности, на которой расположены центры отверстий
G_1	Резьба

DIN EN 1092-1

DN	PN	Размеры, мм [дюймы]						G_1
		Mb	D	b	d_4	f	k	
15	400	52 [2,047]	145 [5,709]	30 [1,181]	45 [1,772]	2 [0,079]	100 [3,937]	M20
25	400	52 [2,047]	180 [7,087]	38 [1,497]	68 [2,677]	2 [0,079]	130 [5,118]	M24

Фланцевое соединение в соответствии с ASME B16.5

DN	Класс	Размеры, мм [дюймы]						G_1
		Mb	D	b	d_4	f	k	
½"	2500	52 [2,047]	135 [5,315]	37,2 [1,465]	34,9 [1,374]	7 [0,276]	88,9 [3,5]	¾"-10 UNC
¾"	2500	52 [2,047]	140 [5,512]	38,8 [1,528]	42,9 [1,689]	7 [0,276]	95,5 [3,76]	¾"-10 UNC
1"	2500	52 [2,047]	160 [6,299]	42 [1,654]	50,8 [2]	7 [0,276]	108 [4,252]	⅞"-9 UNC

Другие размеры и более высокие значения номинального давления по запросу

Нормативные документы

Логотип	Описание	Страна
EAC	**EAC (опция)** Директива по оборудованию, работающему под давлением	Евразийское экономическое сообщество
-	**CRN** Безопасность (например, электробезопасность, избыточное давление и т.д.)	Канада
-	**МЧС (опция)** Разрешение на ввод в эксплуатацию	Казахстан

Сертификаты (опция)

- Протокол 2.2 по EN 10204 (например, современный уровень производства, сертификат происхождения материалов, точность индикации для систем мембранных разделителей)
- Сертификат 3.1 по EN 10204 (например, сертификат происхождения материалов металлических частей, контактирующих с измеряемой средой, точность индикации для систем мембранных разделителей)

Нормативные документы и сертификаты приведены на веб-сайте

Информация для заказа
Мембранный разделитель:
Модель мембранного разделителя / Технологическое присоединение (стандарт, номинальная ширина, номинальное давление, рабочая поверхность уплотнения) / Материалы (верхний корпус, нижний корпус, рабочая поверхность уплотнения, мембрана, уплотнение) / Детали держателя (винты, стопорный фланец) / Монтируемое заподлицо присоединение / Класс чистоты частей, контактирующих с измеряемой средой / Сертификат происхождения частей, контактирующих с измеряемой средой / Конструкция по NACE / Присоединение к измерительному прибору / Сертификаты

Система мембранного разделителя:
Модель мембранного разделителя / Модель прибора для измерения давления (в соответствии с типовым листом) / Монтаж (прямой монтаж, охлаждающий элемент, капилляр) / Материалы (верхний корпус, рабочая поверхность уплотнения, мембрана) / Мин. и макс. температура технологического процесса / Мин. и макс. температура окружающей среды / Работа с вакуумом / Заполняющая жидкость / Сертификаты / Перепад высот / Класс чистоты частей, контактирующих с измеряемой средой / Сертификат происхождения частей, контактирующих с измеряемой средой / Конструкция по NACE / Мембранный разделитель для монтажа в зоне 0 / Монтажный кронштейн прибора / Технологическое присоединение (стандарт, номинальная ширина, номинальное давление, рабочая поверхность уплотнения)

© 10/2005 WIKA Alexander Wiegand SE & Co. KG, все права защищены.
Спецификации, приведенные в данном документе, отражают техническое состояние изделия на момент публикации данного документа.
Возможны технические изменения характеристик и материалов.

01/2019 RU based on 09/2018 EN

АО «ВИКА МЕРА»
142770, г. Москва, пос. Сосенское,
д. Николо-Хованское, владение 1011А,
строение 1, эт/офис 2/2.09
Тел.: +7 495 648 01 80
info@wika.ru · www.wika.ru